КОМПАКТНАЯ КАМЕРА VISUM C-R-IR12N(CMOS)

Компактная цветная видеокамера имеет U-образный кронштейн для крепления с возможностью регулировать направление обзора. Функция автоматического обогрева позволяет использовать камеру в регионах, с очень низкими температурами. Встроенные 4 ИК диода нового поколения с автоматическим датчиком освещенности позволяют производить наблюдение даже в ночное время. Видеокамера имеет 100% водонепроницаемый корпус из анодированного алюминия класса защиты IP69K, а также устойчива к ударам и вибрациям, корпус заполнен азотом под давлением, химически закаленное стекло.

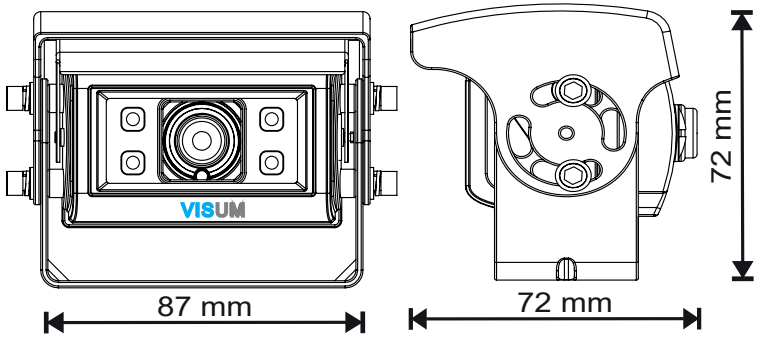

Сенсор (матрица)	1/3" CMOS PC3089K
Разрешение по горизонтали	500 TVL
Эффективное разрешение	PAL:756(H)x504(V) /NTSC:756(H)×504(V)(опция)
Фокусное расстояние	Фиксированное
Угол обзора	120º (опционально 90º)
Время срабатывания электронного затвора	1/50(60) – 1/10000 секунды
Светочувствительность	0 Lux (Встроенные 4 ИК диода нов.поколения)
Выходной сигнал	1.0Vp-p 75 Ω
Управление электронным затвором	Авто
Регулировка усиления	Авто
Отношение сигнал/шум	Более 46,5 дБ
Баланс белого	Авто
Гамма коррекция	0,45
Степень защиты корпуса	**IP69K** по ГОСТ 14254-2015 (IEC 60529:2013)
Виброустойчивость	**20g в** диапазоне 5-500 Hz по ГОСТ 17516.1
Удароустойчивость	**30g** в течении 20 мс по ГОСТ 17516.1
Температура эксплуатации	-45°C... +75°C
Напряжение питания	12 V DC (± 10%)
Габаритные размеры	72(Д) x 87(Ш) x 72(В)мм
Тип подключения	Резьбовой влагозащищенный разъем M13- 4pin

Видеокамера предназначена для тяжелых и экстремальных условий эксплуатации:

-для контроля за технологическими процессами(станки и оборудование, мостовой кран, козловой кран, путевая машина, буровая и сваебойная техника, тепловоз)

-для установки на тяжелую технику(бульдозер, экскаватор, трактор, дорожный каток, перегружатель, карьерный самосвал, харвестер, форвардер, лесовоз)

-для установки на подъемно-погрузочную технику(ричтрак, погрузчик, штабелер, электрокар, ричстакер, подъемник, трубоукладчик)

-для установки на морские и речные суда(грузовое судно, рыбопромысловое судно, судно-контейнеровоз, земснаряд, яхта, катер)

-для установки на сельхозтехнику(комбайн, почвообрабатывающая техника, посевная техника, кормозаготовительная техника)

Стойкость к действию различных сред: стойкость к действию солевого(морского) тумана, бензо- и маслостойкость, дизельное топливо, СМС, ГСМ, спирт, раствор искусственных удобрений.

Внешний вид оборудования, комплектация и характеристики могут быть изменены производителем без уведомления. Описание носит справочный характер и не может служить основанием для претензий.